Effettuate l'installazione attenendovi alle relative norme di legge in vigore nella vostra nazione. Accertatevi che il circuito con il quale intendete collegare l'apparecchiatura sia stato installato secondo i requisiti di montaggio previsti nella vostra nazione.
ACCERTATEVI CHE LA CORRENTE SIA STACCATA. Staccate la corrente dal quadro elettrico. Staccare la corrente dall'interruttore non è sufficiente.
L'apparecchiatura deve essere usata solo per normali interni di abitazioni asciutti.
Preparate la parete contrassegnandola opportunamente e trapanare successivamente i fori per il montaggio. Data la vicinanza tra questi e i fili di alimentazione questa fase deve essere fatta con particolare cura ed attenzione: assicuratevi che ci sia un adeguato ancoraggio e che non vengano danneggiati i fili di alimentazione nel muro.
Supportate l'apparecchiatura in modo tale che sul cavo non venga esercitato alcun carico quando vengono eseguiti i collegamenti elettrici. Se necessario fatevi aiutare da qualcuno.
Controllate che tutti i collegamenti siano sicuri, che non ci siano tratti di filo allentati lasciati fuori dai connettori, che non ci siano fili rimasti impigliati prima di completate l'installazione.

Non ostruire mai le zone aperte del diffusore onde evitare il surriscaldamento dell'apparecchio.
Diffusore in carta: essendo lavorate e tinte a mano le carte presentano diversità di colore e nel tempo possono subire variazioni cromatiche. Ciò testimonia la naturalità del prodotto costituendo pregio e non difetto. **Usare esclusivamente lampade attacco E27 max 23W.**

ATTENZIONE: Staccate la corrente dal quadro elettrico ogni volta che dovete sostituire la lampada e attendete che l'apparecchio si sia raffreddato. Non fate giocare i bambini con l'apparecchio e gli interruttori della luce. Abbiate cura di smaltire le lampade fulminate attenendovi alle norme in vigore.
Qualora l'apparecchio dovesse subire dei danneggiamenti, staccate subito la corrente dal quadro elettrico e fare eseguire le opportune riparazioni da personale specializzato.
L'azienda non si assume nessuna responsabilità per danni causati da un non corretto rispetto delle presenti istruzioni.

Istruzioni per la pulizia
Pulire il diffusore esclusivamente con un pennello asciutto. Non usare prodotti che possono bagnare o inumidire la carta. Per pulire le finiture plastiche o metalliche è sufficiente passare un panno morbido asciutto o leggermente inumidito. Consigliamo periodicamente di passare un panno morbido e asciutto all'interno del diffusore per rimuovere la polvere che, col tempo, si deposita.

Install in accordance with current national wiring regulations. Ensure the circuit to which the fitting is to be connected has been installed in accordance to national installation requirements.
ENSURE THAT THE ELECTRICAL SUPPLY IS OFF. Disconnect the electrical supply at the fuseboard. Switching off at the wall is not adequate.
The fitting is for use in a normal dry domestic indoor environment.
Prepare the wall by marking and then drilling the fixing holes. Since the holes and the supplying wires are very close, this phase requires particular care and attention. Make sure there is a strong support and avoid damaging the supplying wires in the wall.
Support the fitting so that no strain is applied to the wiring when making the electrical connections.
Double check all the connections are secure and that no loose strands of wire are left out of the connector. Make sure that no wires are trapped behind or within the fitting before completing the installation.

Don't cover the open parts of the diffuser to avoid any overheating.
Paper diffuser: hand-made papers may show colour differences which may change in time. This is evidence of a natural character which is a sign of quality and not a design fault.
Use type E27 max 23W bulbs only.
WARNING: Switch off at mains before changing the light bulb and wait until the lamp cools.
Keep children from playing with lights. Dispose of old bulbs in accordance with current national regulations.
In case of fitting damages, disconnect the electrical supply at the fuseboard immediately and make sure a specialized electrician carries out the repair.
The manufacturer is not liable for damage caused by failure to follow these instructions correctly.

Cleaning Instructions
Clean the diffuser with a soft dry brush only. Do not wet or dampen the paper. Metal and plastic finishes should be cleaned with a soft dry cloth or a slightly damp cloth. Periodic cleaning of the inside of the diffuser is recommended: pass a soft dry cloth through the diffuser, removing any particles of dust.

Stelo Parete E27

Lampada da parete
Wall lamp

Istruzioni per il montaggio e la manutenzione

Assembly and maintenance instructions

ATTENZIONE: La sicurezza dell'apparecchio è garantita con l'uso appropriato delle seguenti istruzioni, pertanto è necessario conservarle. Prima di iniziare ad installare l'apparecchiatura si prega assolutamente di leggere queste istruzioni dall'inizio alla fine e di studiarne attentamente tutte le figure.

WARNING: The safety of this fixture is only guaranteed if the following instructions have been observed. Retain for future references. It is vitally important that these instructions are read in their entirety and any illustrations studied before commencing installation of your fitting.

Oltremondano - Montecchio Maggiore (VI) ITALIA
info@oltremondano.com - www.oltremondano.com

rev. 08

a: attacco a muro, **b**: montatura, **c**: lampada fluorescente attacco E27, **d**: diffusore.

Il montaggio della lampada richiede cura e precisione. Raccomandiamo pertanto di fare eseguire l'installazione da personale specializzato. Effettuare i collegamenti dei cavi attenendovi alle normative e alle istruzioni più avanti specificate.

1. Fissare l'attacco a muro (**a**) con un fissaggio adeguato al tipo di muro.

2. Collegare l'alimentazione al morsetto.

3. Posizionare la montatura (**b**) alla parete facendo coincidere i fori della montatura (**b**) ai fori dell'attacco a muro (**a**). Assicurare tra loro (**a**) e (**b**) serrando le 2 viti con l'apposita chiave a brugola in dotazione.

4. Avvitare in senso orario la lampadina fluorescente (**c**) nel portalampade.

5. Infilare il diffusore (**d**) sulla montatura (**b**).

---

a: wall attachment, **b**: base, **c**: Compact Fluorescent Lamp E27, **d**: diffuser.

The installation of the fitting requires attention and precision. Therefore, make sure a specialized electrician carries out the installation. Connect electrical wires in accordance with regulations and further specified instructions.

1. Fix the wall attachment (**a**) with a fastening appropriate to the kind of wall.

2. Carry out electrical connections to terminals.

3. Fix the base (**b**) to the wall, matching the base holes (**b**) to the wall attachment holes (**a**). Fasten together (**a**) and (**b**) screwing in the 2 screws with the provided Allen wrench.

4. Screw the fluorescent bulb (**c**) clockwise into the lamp holder.

5. Put the diffuser (**d**) on the base (**b**).

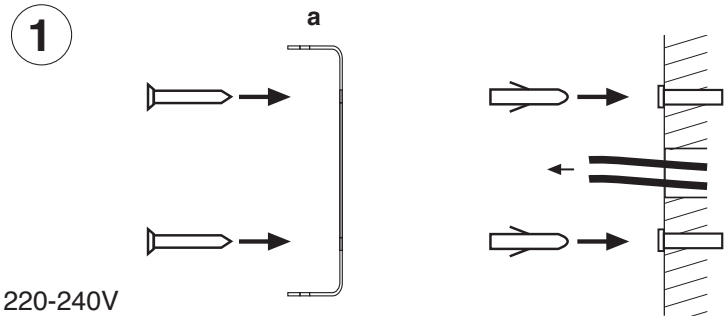

CE 220-240V

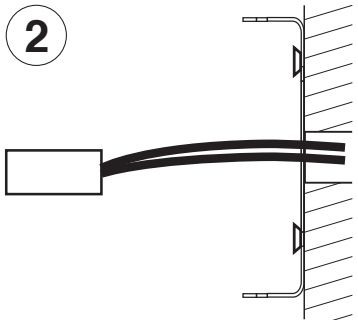

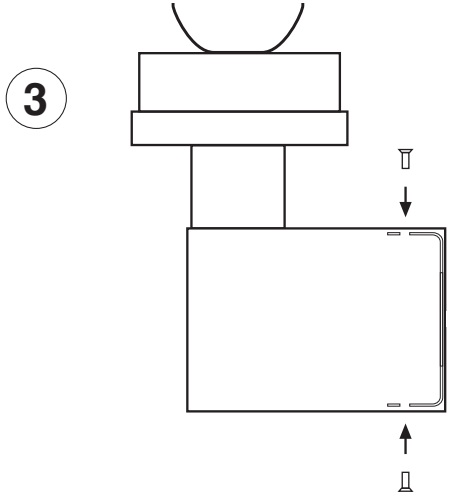
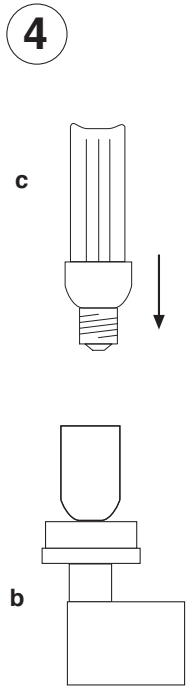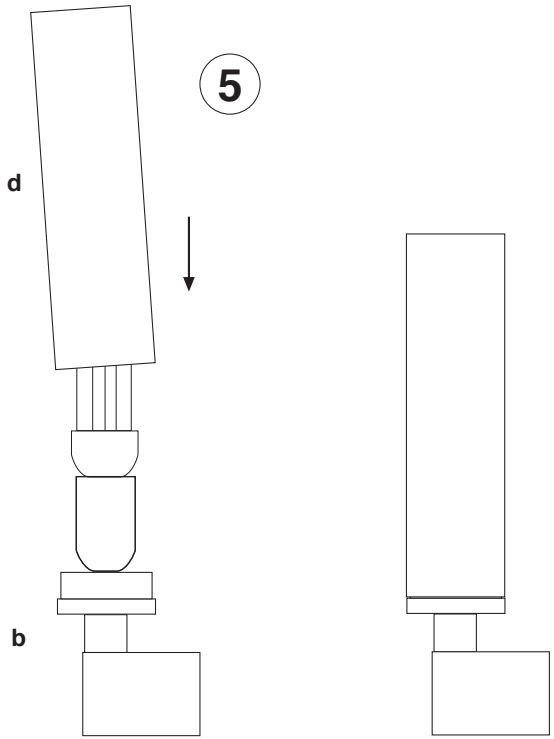
1 x E27 max 23W